INSTRUCTION MANUAL

MODE D'EMPLOI
MANUAL DE INSTRUCCIONES
BEDIENUNGSANLEITUNG

TrackSawSquare™

Model
Modèle
Modelo
Modell
1410

MILESCRAFT®
ALWAYS THE BETTER IDEA®

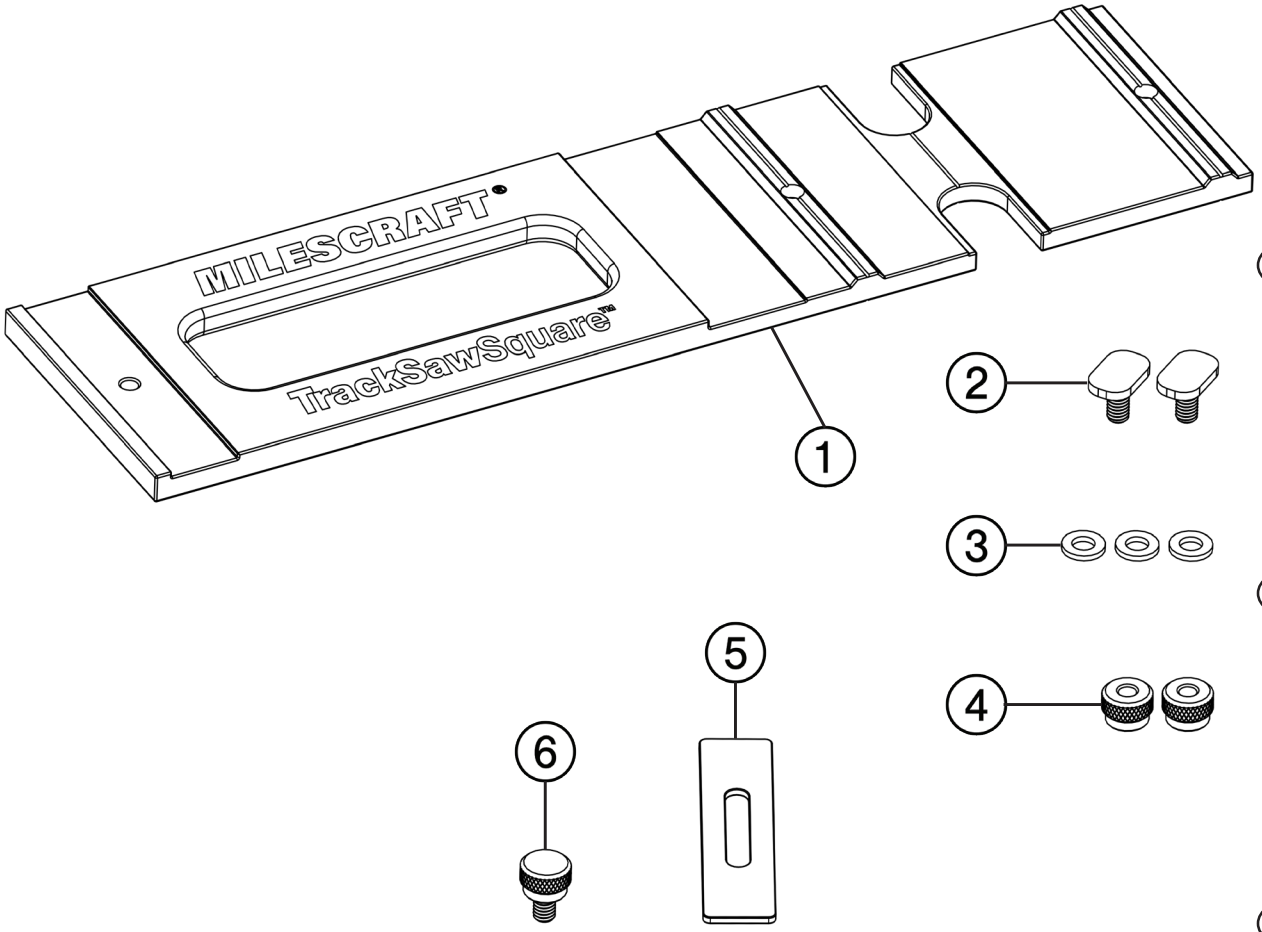

GB

Figure #	Part #	DESCRIPTION	QTY
1	20797	TrackSawSquare™ Body	1
2	40796	Track Connector T-Bolts	2
3	30795	Plastic Washers	3
4	40797	Track Connector Knobs	2
5	20798	Square Stabilizer	1
6	40798	Stabilizer Knob	1

F

Chiffre #	N° de piece	DESCRIPTION	CANT
1	20797	TrackSawSquare[MC] Corps	1
2	40796	Boulons en T du connecteur de rail	2
3	30795	Rondelles en plastique	3
4	40797	Boutons du connecteur de rail	2
5	20798	Stabilisateur carré	1
6	40798	Bouton du stabilisateur	1

E

Figura #	Comnte #	DESCRIPCIÓN	QTE
1	20797	TrackSawSquare[MR] Cuerpo	1
2	40796	Conector de carril Pernos en T	2
3	30795	Arandelas de plástico	3
4	40797	Pomos de conexión	2
5	20798	Estabilizador cuadrado	1
6	40798	Pomo estabilizador	1

DE

Figur #	Teile #	BEZEICHNUNG	MENGE
1	20797	TrackSawSquare Körper	1
2	40796	Schienenverbinder T-Bolzen	2
3	30795	Kunststoff-Unterlegscheiben	3
4	40797	Knöpfe für Schienenverbinder	2
5	20798	Vierkant-Stabilisator	1
6	40798	Stabilisator-Knopf	1

Scan, Learn, Build.

© 2024 Milescraft, Inc. • Patent Pending • www.milescraft.com • (224) 227-6930

M1410MRV1 • 08/24

INSTRUCTION MANUAL

MODE D'EMPLOI
MANUAL DE INSTRUCCIONES
BEDIENUNGSANLEITUNG

TrackSawSquare™

Model
Modèle
Modelo
Modell
1410

MILESCRAFT®
ALWAYS THE BETTER IDEA

1

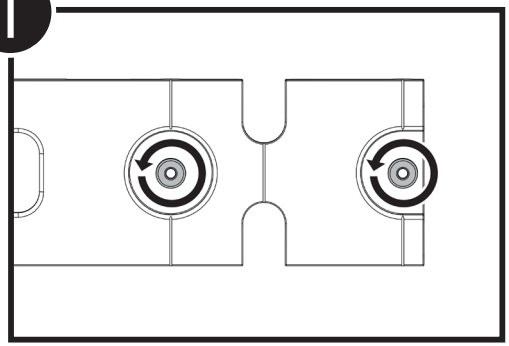

Loosen Track Connector Knobs. The main body of the TrackSawSquare™ should always face away from the red cut guide strip.

Desserrez les boutons de connexion des rails. Le corps principal de la TrackSawSquare^MC doit toujours être orienté à l'opposé de la bande de guidage de coupe rouge.

Afloje los pomos de conexión del carril. El cuerpo principal de la TrackSawSquare^MR debe estar siempre orientado en sentido opuesto a la tira roja de guía de corte.

Lösen Sie die Knöpfe der Schienenverbindung. Der Hauptkörper der TrackSawSquare sollte immer von der roten Schnittführungsleiste weg zeigen.

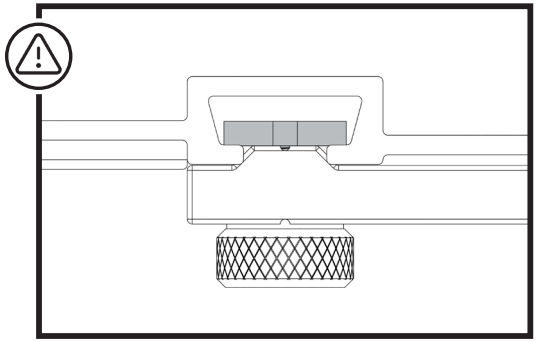

Do not secure the TrackSawSquare™ to guide rail while it is touching the work piece. The square needs to be free to self-align using trapezoidal wedge system.

Ne pas fixer le TrackSawSquare^MC au rail de guidage lorsqu'il touche la pièce à travailler. L'équerre doit être libre de s'auto-aligner à l'aide du système de cales trapézoïdales.

No fije el TrackSawSquare^MR al carril guía mientras esté tocando la pieza de trabajo. La escuadra debe quedar libre para autoalinearse mediante el sistema de cuña trapezoidal.

Befestigen Sie das TrackSawSquare nicht an der Führungsschiene, wenn es das Werkstück berührt. Der Winkel muss frei sein, um sich mit dem Trapezkeilsystem selbst auszurichten.

2

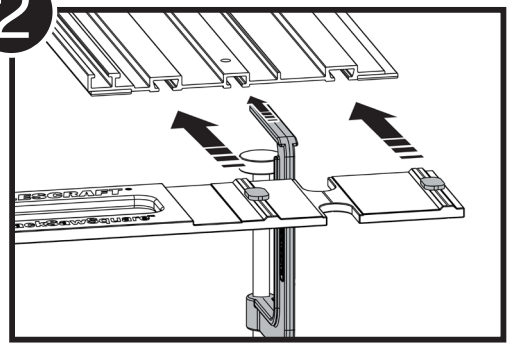

Insert any track clamps into rail before attaching TrackSawSquare™, then attach TrackSawSquare™ by inserting Track Connector T-Bolts into outside channels on the underside of the guide rail.

Insérez les éventuelles pinces de rail dans le rail avant de fixer le TrackSawSquare^MC, puis fixez le TrackSawSquare^MC en insérant les boulons en T du connecteur de rail dans les canaux extérieurs sur la face inférieure du rail de guidage.

Inserte las abrazaderas de carril en el carril antes de fijar TrackSawSquare^MR y, a continuación, fije TrackSawSquare^MR insertando los pernos en T del conector de carril en los canales exteriores de la parte inferior del carril guía.

Setzen Sie die Schienenklammern in die Schiene ein, bevor Sie TrackSawSquare anbringen, und befestigen Sie TrackSawSquare, indem Sie die T-Bolzen der Schienenverbinder in die äußeren Kanäle an der Unterseite der Führungsschiene einführen.

4

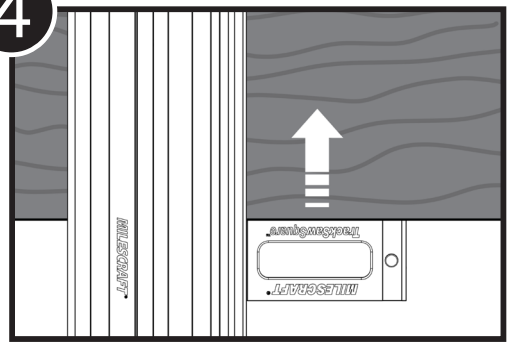

Adjust guide rail and TrackSawSquare™ so that it rests flush against edge of workpiece.

Ajustez le rail de guidage et le TrackSawSquare^MC de manière à ce qu'il repose au ras du bord de la pièce.

Ajuste el carril guía y TrackSawSquare^MR de modo que descanse a ras contra el borde de la pieza de trabajo.

Stellen Sie die Führungsschiene und TrackSawSquare so ein, dass sie bündig an der Kante des Werkstücks anliegt.

3

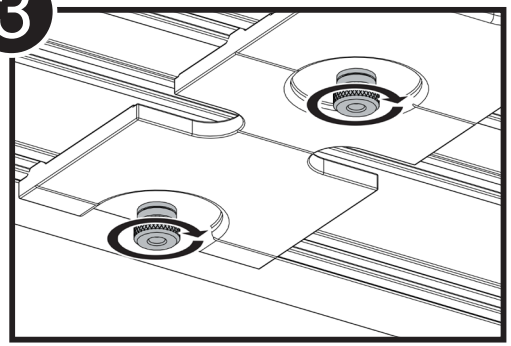

Position TrackSawSquare™ in desired location, and tighten Track Connector Knobs.

Positionnez TrackSawSquare^MC à l'endroit souhaité, et serrez les boutons de connexion des rails.

Coloque TrackSawSquare^MR en la ubicación deseada y apriete las perillas de conexión de carriles.

Positionieren Sie TrackSawSquare an der gewünschten Stelle und ziehen Sie die Knöpfe der Schienenverbindung fest.

5

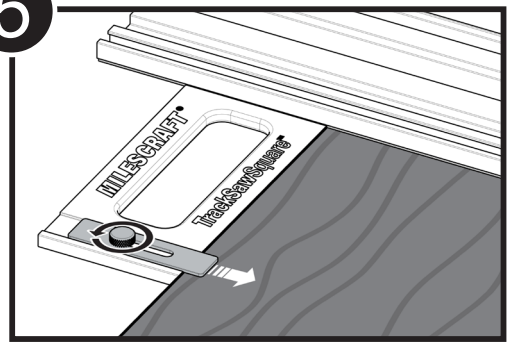

Loosen Stabilizer Knob, extend Stabilizer, and retighten knob for added support.

Desserrer le bouton du stabilisateur, déployer le stabilisateur et resserrer le bouton pour un soutien accru.

Afloje la perilla del estabilizador, extienda el estabilizador y vuelva a apretar la perilla para mayor soporte.

Lösen Sie den Stabilisatorknopf, fahren Sie den Stabilisator aus und ziehen Sie den Knopf wieder fest, um ihn zu stützen.

© 2024 Milescraft, Inc. • Patent Pending • www.milescraft.com • (224) 227-6930

M1410MRV1 • 08/24